※この商品は一般住宅及び、それに準じる住居設備の室外機に取付けて使用する商品です。業務用エアコンの室外機への取付け等、他の用途で使用しないでください。

室外機ルーバー 取付・取扱説明書

SL5057

SL4457

このたびは「室外機ルーバー」をお買い上げいただき、誠にありがとうございます。この商品は室外機の設置スペースにおけるショートサイクル防止、又は通行人等に温風・冷風が直接当たらないようにする場合に、室外機に取付け使用します。この取扱説明書をよくお読みいただき、安全にご利用ください。

- **エアコン・室外機の取付・取扱説明書をご確認のうえ、本商品を取付けてください。**
- **特に「安全上の注意」はご使用前に必ずお読みいただき、安全にお使いください。**
- **お読みになった後は、大切に保管し、必要なときにお読みください。**

① 各部の名称

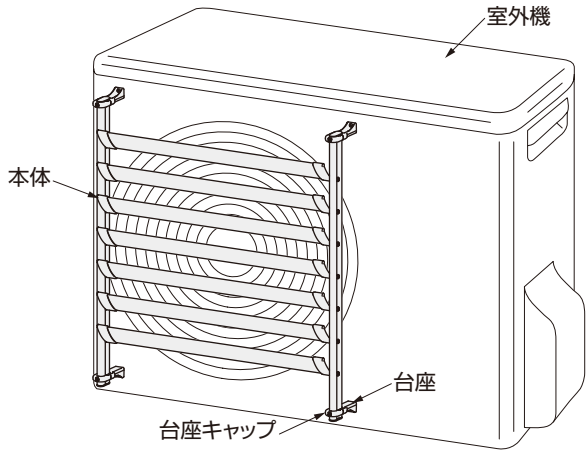

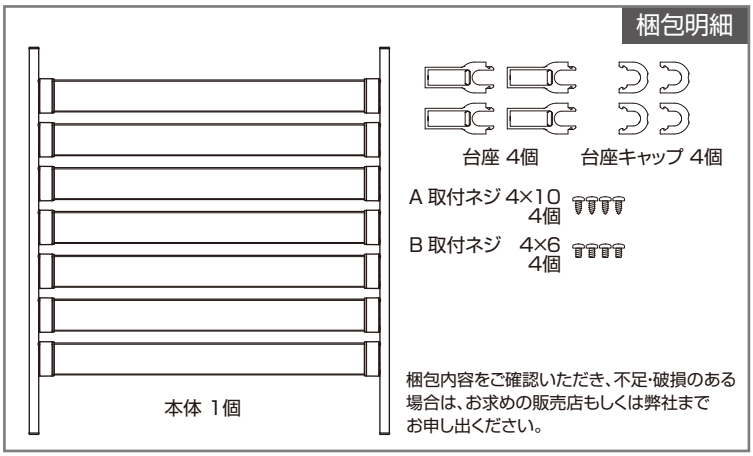

② 安全上のご注意

マークの説明

この取扱説明書には下記のマークを付けています。

⚠拡大損害が予想される事項　⃠禁止行為　❗必ず行う

- 第三者に譲渡・賃与される場合も、この説明書を必ず添付してください。
- 本商品に関するお問い合わせは、お求めの販売店もしくは弊社にご連絡ください。

⚠警告（けいこく）　死亡や重傷の原因となる。

絵表示	重要事項	危害・損害
⃠	●商品に乗ったり、ぶら下がらない。	●ケガや事故の原因になる。
	●商品を改造しない。	●ケガや器物損傷の原因になる。
	●風の強い場所では使用しない。	●ケガや器物損傷の原因になる。
❗	●取付工事は、販売店・専門業者に依頼する。	●ケガや事故の原因になる。
	●取付工事は、エアコンの電源プラグを抜いて行う。	●ケガや事故の原因になる。
	●取付工事は、この取付説明書に従って行う。	●ケガや事故の原因になる。
	●取付工事部品は、必ず弊社付属部品を使用する。	●ケガや器物損傷のの原因になる。
	●取付工事は、室外機内部の配線や基盤等の機能部品に干渉しないように行う。	●ケガや器物損傷のの原因になる。
	●作業中に冷媒が漏れた場合は、換気する。	●冷媒が火気に触れると有毒ガスを発生する原因になる。ケガや器物損傷のの原因になる。
	●エアコン・室外機に異常が見られた場合は、即座に使用を中止する。	●ケガや事故の原因になる。

⚠ 注意（ちゅうい）　ケガや器物損傷の原因となる。

絵表示	重要事項	危害・損害
⃠	●ルーバーの間に物を入れたり、置かない。	●器物損傷のおそれがある。
	●穴を開ける場合、ドリルは室内ユニット内部へ10mm以上差し込まない。	●器物損傷のおそれがある。
	●積雪地域や、雪が積もる場所では使用しない。	●器物損傷のおそれがある。
	●冷媒配管パイプや接続パイプに触らない。	●ケガの原因になる。
	●室外機の吸い込み口や底面、アルミフィンに触らない。	●ケガの原因になる。
❗	●ルーバーの間に落ち葉等の異物が入った場合、取除く。	●器物損傷のおそれがある。
	●ネジのゆるみによるぐらつきが出た場合は、放置せずに締め直す。又はネジ穴の位置を変えて設置し直す。	●器物損傷のおそれがある。

③ 取付場所の選定

下記の条件に当てはまるか確認してから取付けを行ってください。

①室外機内部の配線や基盤等に干渉･損傷の恐れがないことを確認する。

②台座取付面が平坦で穴の開いていないことを確認する。

③取付けに必要な寸法があるか確認する。

	SL5057		SL4457	
	上吹き出し	左右吹き出し	上吹き出し	左右吹き出し
A	540mm 以下	550mm 以下	480mm 以下	550mm 以下
B	550mm 以下		550mm 以下	
C		540mm 以上		480mm 以上

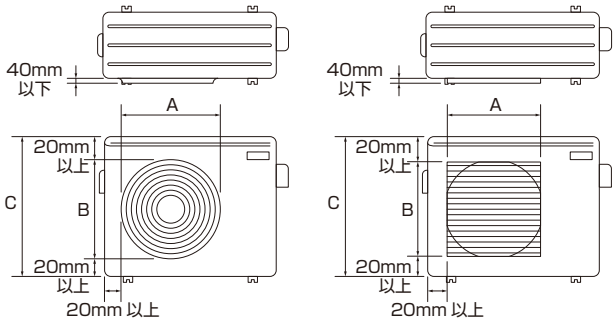

④ 吹き出し方向

下図のいずれかの方向で取付けを行う。

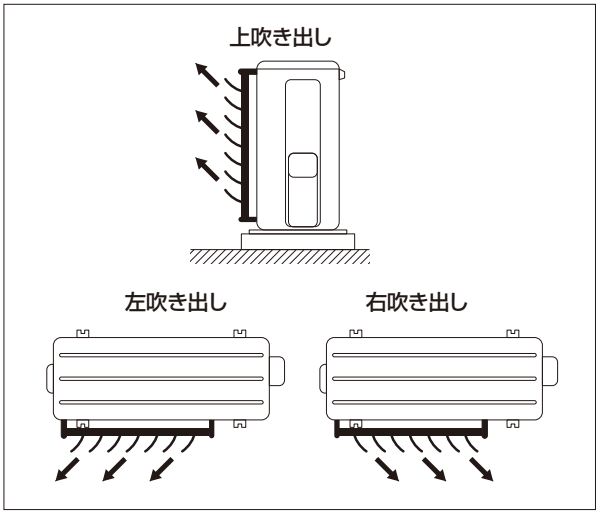

⚠ 下記のような条件では使用しないでください。
ショートサイクルの原因になります。

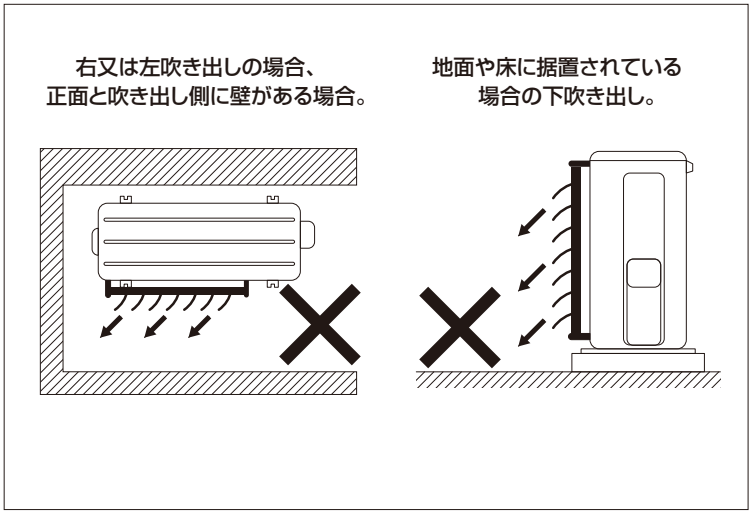

⑤ 取付手順

取付け前にご確認ください。
ネジは2種類あります。

■ネジの先端形状が異なります

A	B
10	6
4×10 4個	4×6 4個

台座の取付けは、台座位置がずれやすいので、上下2回に分けて行ってください。

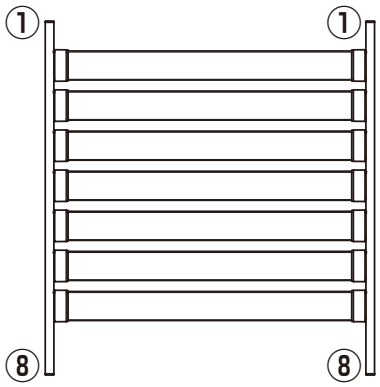

仮止め

①本体の支柱の上端(2か所)に台座を嵌めます。

②室外機に当てて、台座の位置を確認・調整し、取付場所のヨゴレを落とす。

③台座の両面テープの剥離紙を外し、室外機に仮止めする。

※台座を貼り付ける4か所とも20mm四方のスペースが必要です。

④台座を室外機に残したまま、本体だけを手前に引き、外す。

下　穴

⑤台座のネジ穴を利用し、ネジ止め位置に印を付ける。

⑥印の位置にφ3mmの下穴を開ける。

※台座が干渉し、下穴が開けにくい時は、一度台座を取外し、印の位置で穴を開けてください。

固　定

⑦Aのネジを使用し、台座を室外機に固定する。

⑧支柱の下端に台座を嵌めます。

⑨本体を⑦の台座へ戻し、下端の台座の位置を決めてから②～⑦の手順で台座を固定する。

⑩本体を台座(4か所)に嵌めます。

⑪台座キャップ(4個)を台座に嵌め、Bのネジを使って固定します。

調　節

取付け後、ルーバーの角度を調節してください。(ルーバーは15°の範囲で調節できます)

ルーバーを止めているビスの緩みがないか確認してください。

市販のバンド等をご利用いただくことで脱落防止になります。

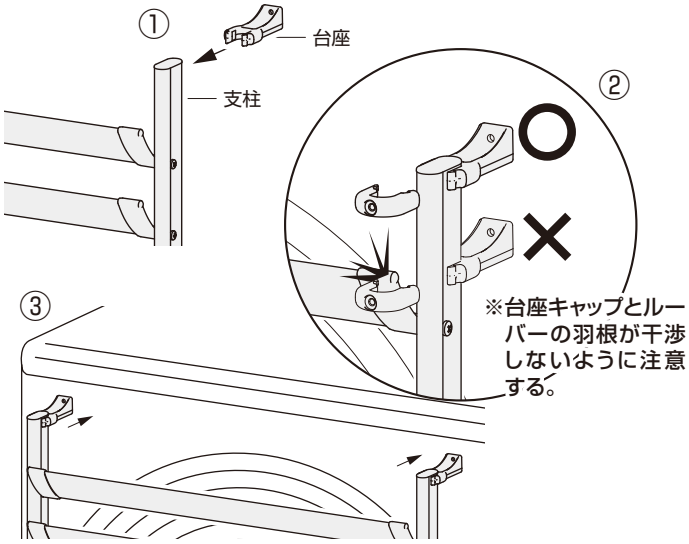

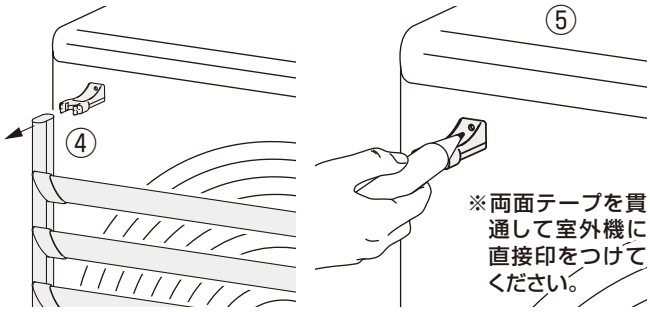

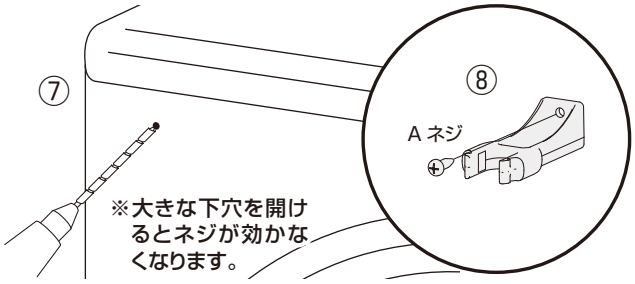

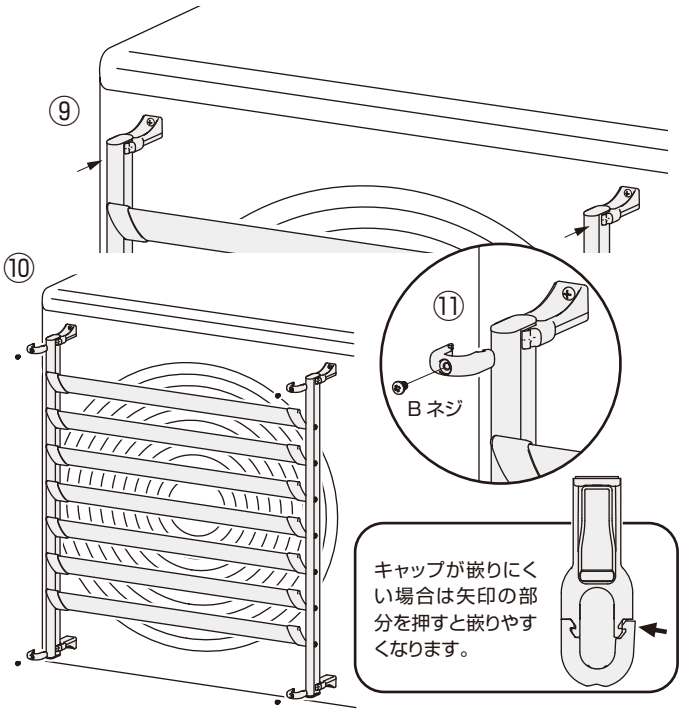

⑥ 取付後の確認

室外機ルーバー(本体)と台座がしっかりと固定されていること。
「②安全上のご注意」の重要事項を守れていること。

⑦ お手入れ方法

注意(ちゅうい) ケガや器物損傷の原因となる。

絵表示	重要事項	危害・損害
	●本商品を掃除する際、シンナー・ベンジン又はアルコール及び有機溶剤を含むガラスクリーナー等は使用しない。	●表面が溶けたり、変質・変形したりするおそれがある。
	●固いブラシ・タワシ等は使用しない。	●器物損傷の原因になる。
	●本体にぐらつきがないか、時々点検してください。	●ケガや器物損傷のおそれがある。

1. 水で濡らして固く絞った柔らかい布等で汚れを拭き取る。
2. しつこい汚れは、薄めた中性洗剤を含んだ柔らかい布で拭き取る。

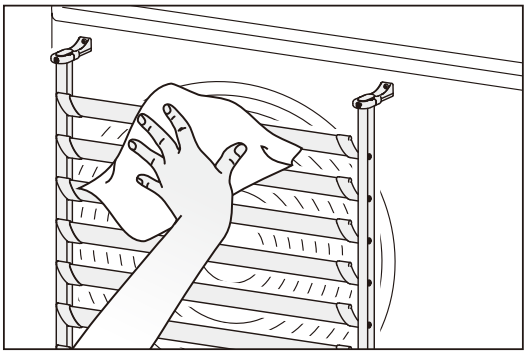

⑧ 基本仕様

品　名：室外機ルーバー
用　途：室外機の排気方向調節
型　番：SL5057／4457
総重量：SL5057:900g(1セット)／SL4457:830g(1セット)
材　質：PVC、PP、ASA、アルミ、ステンレス
原産国：日本

タカラ産業株式会社
〒577-0013
大阪府東大阪市長田中2丁目2番30号　長田エミネンスビル2F
TEL(06)7711-3080
https://www.takaranet.co.jp

SLK-12/220309