Takara Industry
KL25

引戸ものほし

チョイチし!! ホセタ
HOSETA

耐荷重 6kg

●本製品は室内専用です。
屋外では使用しない。
●洗濯物干し以外の用途に使用しない。

取扱説明書

このたびは「引戸ものほし」をお買い求めいただき、ありがとうございます。この商品は引戸に挟みこんで使用する竿受けとなります。この取扱説明書をよくお読みいただき、安全にご利用ください。

① 製品寸法

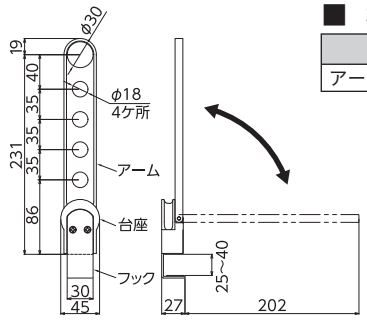

■ 梱包明細

名　称	員数
アーム	2

② 安全上の注意

⃠禁止行為　❗必ず守る

⃠	●電動工具は使用しないでください。 ●本製品は室内専用のため、屋外では使用しない。 ●耐荷重：6kg/1セットを超えた総重量の物を掛けない。 ●貴重品、壊れやすいものは掛けない。 ●火気や暖房器具の近くや、その風が当たる場所には設置しない。 ●本製品を分解・改造しないでください。 ●ふすまや障子のような強度の無い所には取付けできません。 ●ガラス戸へは、取付けできません。
❗	●使用しない時は本製品を取外し、保管しておいてください。 ●十分に強度のあるドアに取付けてください。 ●ドアの開閉には十分ご注意してください。 ●ドア接触部には緩衝ゴムが付いていますが、傷がつきやすいドアへのご使用はお避けください。 ●ドアの開閉は静かにしてください。製品の金属部で傷がつく場合があります。 ●小さなお子様のいる家庭ではぶつかったり、ぶら下がったりしないように十分注意してください。 ●本製品に異常が見られた時は、使用を中止してください。

③ 取付可能なドア

◯ドア厚　25～40mmまで、対応しています。
◯ドアと戸袋の隙間に5mm以上の隙間が必要です。
✕ふすま、障子、ガラス戸は強度不足のため、使用できません。

※ドアと縦枠の間に隙間が開きます。

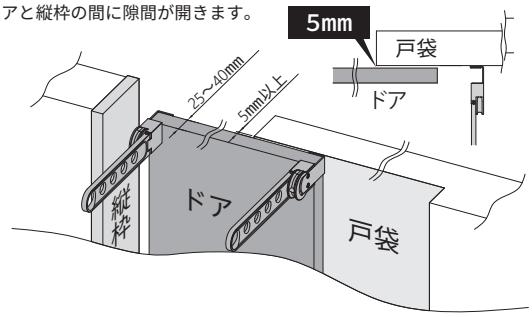

④ 取付方法

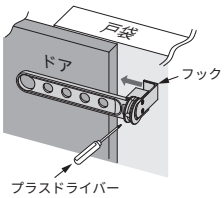

①アームを収納した状態でドアにフックを合わせ、ドライバーでネジを締めます。
※ネジを締め過ぎるとフックが変形しますのでご注意ください。

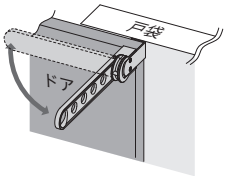

②アームを引き出す。
手でしっかり止まっているか、がたつきが無いか、確認する。

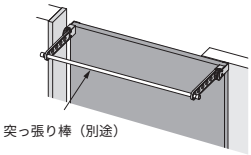

③突っ張り棒等を使用する場合、左右のアームに通します。また、アームの穴にハンガー等を直接掛けてもご使用いただけます。

⑤ お手入れ方法

●製品についた汚れや水分を乾いた布で拭き、乾かしてください。
●カビ、ヌメリを防ぐために、こまめなお手入れをしてください。
●固いブラシ・タワシなどは使用しない。
●本製品を掃除する際、シンナー、ベンジンまたはアルコール及び有機溶剤を含むガラスクリーナーなどは使用しない。

⑥ 基本仕様

品　名	引戸ものほし
型　番	KL25
用　途	室内引戸用の物干し、物掛け
材　質	ASA、POM、ステンレス、ゴム
寸　法	幅27mm × 奥行250mm × 高さ45mm
耐荷重	6kg/1セット
製品重量	300g/1セット
対応サイズ	端部キャップの直径約3.5cm以下の室内用物干し竿（別途購入）
原産国	中国

※予告なしに商品の改良や仕様変更を行なう場合がありますのでご了承ください。

タカラ産業株式会社
〒577-0013
大阪府東大阪市長田中2丁目2番30号　長田エミネンスビル2F
TEL (06) 7711-3080
https://www.takaranet.co.jp